The Mobile Robot Company

KAMPAGNE TILBUD 2026

Prøv en Selvkørende Palleløfter i 90 dage

Med Tilskud fra SMV:Digital

THE MOBILE ROBOT COMPANY

J1600 SELVKØRENDE PALLELØFTER

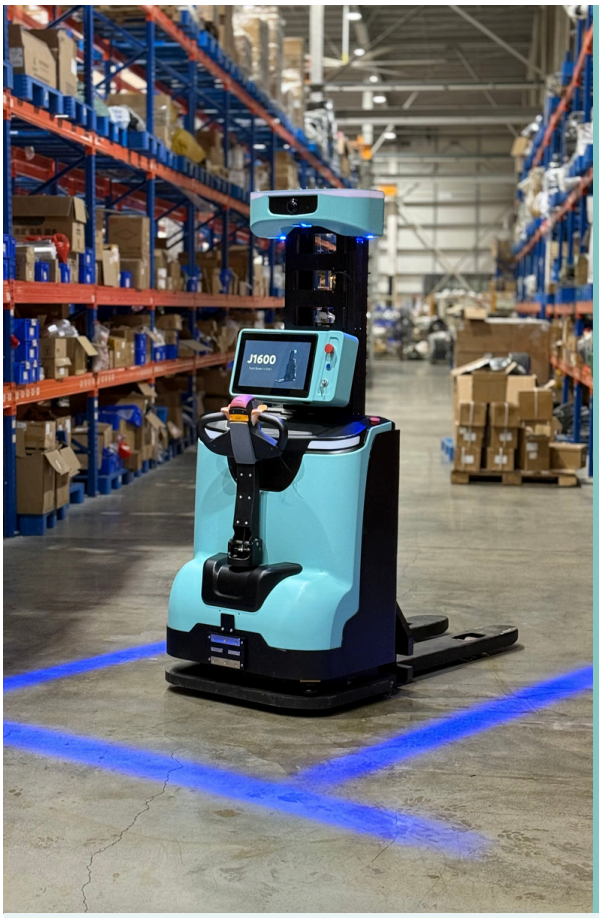

Vores selvkørende palleløfter er dual-mode: den kan bruges som en normal elektrisk palleløfter og køre selv på forudvalgte ruter, så operatøren frigøres til andre opgaver.

Den håndterer gulv-til-gulv transport af paller i indendørs miljøer og er ideel til at flytte varer mellem modtagelse, lager, produktion og forsendelse.

Opgaver startes enkelt af operatøren via touchskærm. Robotten er klar “out of the box” og kræver ingen IT-infrastruktur eller systemintegration; Wi-Fi er valgfrit.

Operatørtræning kan gennemføres på ca. 30 minutter, og nye lokationer kan tilføjes nemt og enkelt ved at køre robotten manuelt til stedet og trykke “Gem Lokation”.

1. Tænd robotten, og følg vejledningen på skærmen.
2. Tag fat i rorpinden, og kør robotten manuelt rundt. Robotten lærer løbende om sine omgivelser, mens du kører den rundt.
3. Kør til et sted, hvor du ønsker at kunne sætte en palle af automatisk. Tryk på 'Gem Lokation' på skærmen. Gentag for så mange placeringer, du ønsker.
4. Tag en palle op hvor som helst i din produktion, og start en automatisk leveringskørsel ved at vælge afleveringsdestination samt om robotten skal vende tilbage til dig eller gå hen og vente et andet sted, når opgaven er fuldført.

Løftekapacitet: 1.600 kg
Løftehøjde: 1,6 m
Hastighed: 5 km/t

3D LiDAR-baseret autonom navigation
Nvidia Jetson AI industriel computer
360 graders sikkerhedsfelt
Fremstillet i Danmark

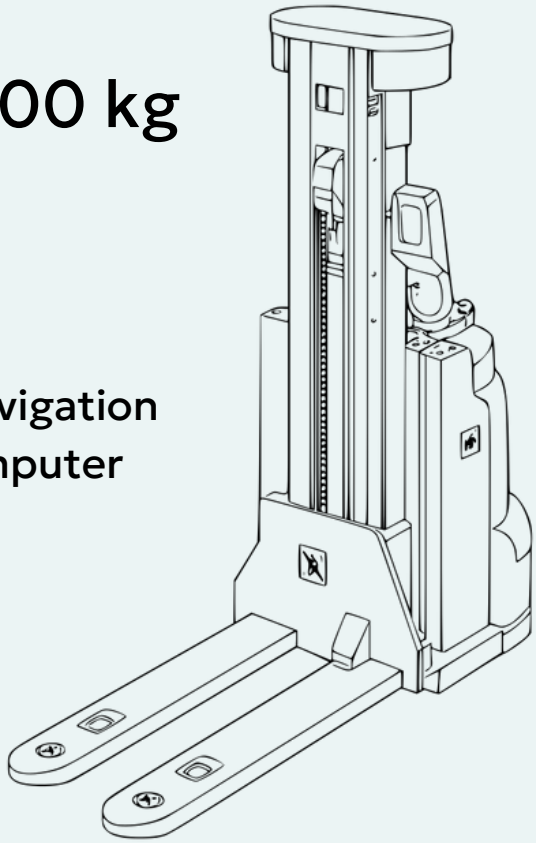

Menneske i loopet

Kombiner manuel pallehåndtering med automatiseret levering og afsætning og opnå op til 80% reduktion i manuelt arbejde.

Plug-and-Play

At lære robotten en ny opgave er lige så hurtigt og enkelt som selv at udføre opgaven én gang.

Let og intuitiv

Hvis du allerede kan betjene en elektrisk palleløfter, kan du mestre vores robot med blot 30 minutters træning.

Robust og driftssikker

Vores avancerede teknologi kombineret med at et menneske let kan tage styringen, beskytter dig mod dyr nedetid, når noget uforudset sker.

Forbedret sikkerhed

Den selvkørende palleløfter navigerer sikkert blandt mennesker med indbyggede sikkerhedsfunktioner, der er mange gange mere pålidelige end en gennemsnitlig operatør.

Tilbud – robot på prøve i 90 dage

Komplet Tilbuds Pakke:

- Robot på lån i 90 dage.
- 1 dags workshop før levering for at gennemgå opgaverne robotten skal løse og lave risikovurdering.
- 2 dages onsite support til ibrugtagning samt træning af medarbejdere (forlænges uden beregning, hvis der opstår startproblemer).
- Gratis fjernsupport i hele låneperioden.
- Evalueringsmøde hver anden uge for at følge op på, om robotten leverer den ønskede produktivitetsforbedring.

Samlet kampagnepris: 125.000 kr. ekskl. moms.

Mulighed for køb efter låneperioden til tilbudspris på 425.000 kr. ekskl. moms.
(Normal pris 487.500 kr.)

Klik her for at booke din låne robot: http://go.mobilerobot.com/smv-digital

Eller kontakt os for ønsket startdato og de 2–3 konkrete opgaver, I vil teste på i prøveperioden – så tager vi resten.

Lån din robot GRATIS med tilskud fra Digitaliseringsstyrelsen

Tilskud: 125.000 kr.

Låneperiode af robot: Op til 3 måneder
Anvendelse: Lån og afprøvning af fysisk robot og oplæring af medarbejdere i ibrugtagning af robot.
Medfinansiering: Der stilles ikke krav til medfinansiering.
Tilsagnsperiode: 12 måneder

Det er muligt at oprette din ansøgning allerede i dag:
https://smvdigital.dk/

The Mobile Robot Company ApS

Email:
hello@mobilerobot.com

Website:
www.mobilerobot.com

Addresse:
Kettevej 45, 2650 Hvidovre, Denmark